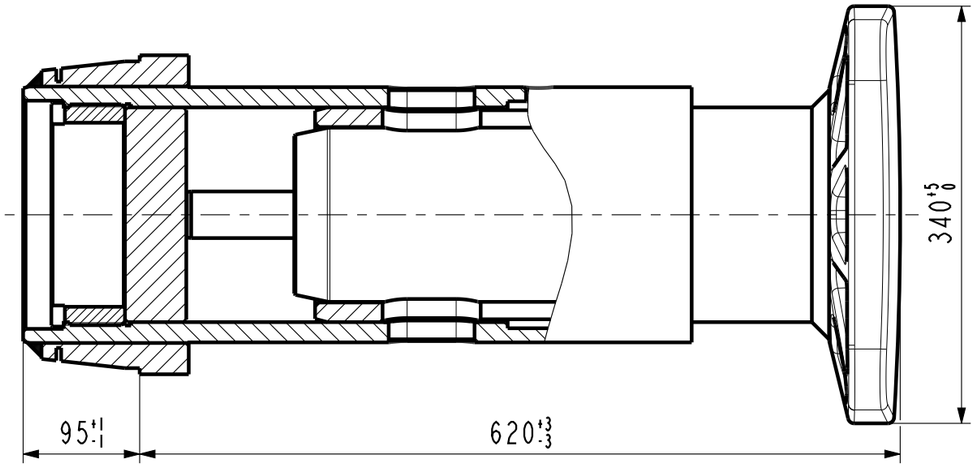

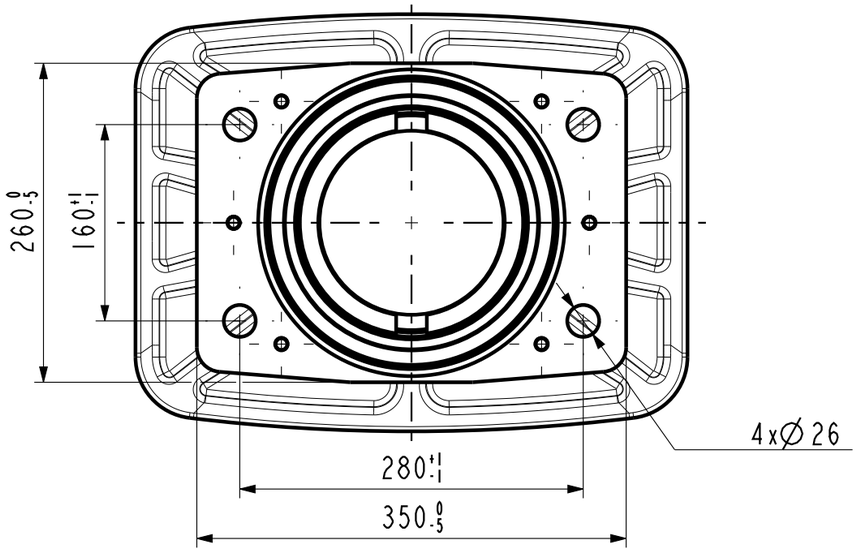

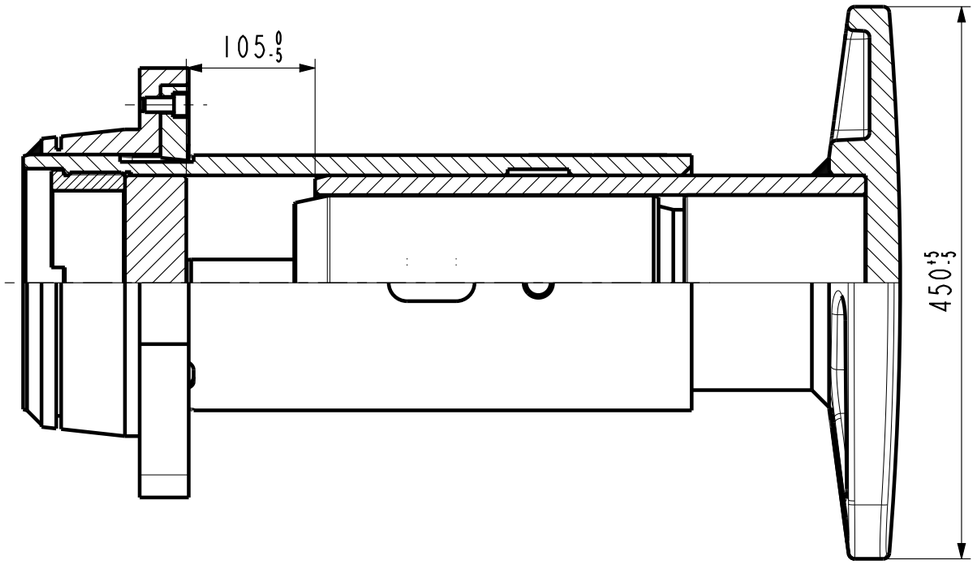

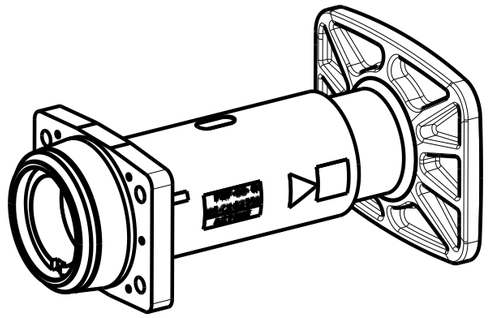

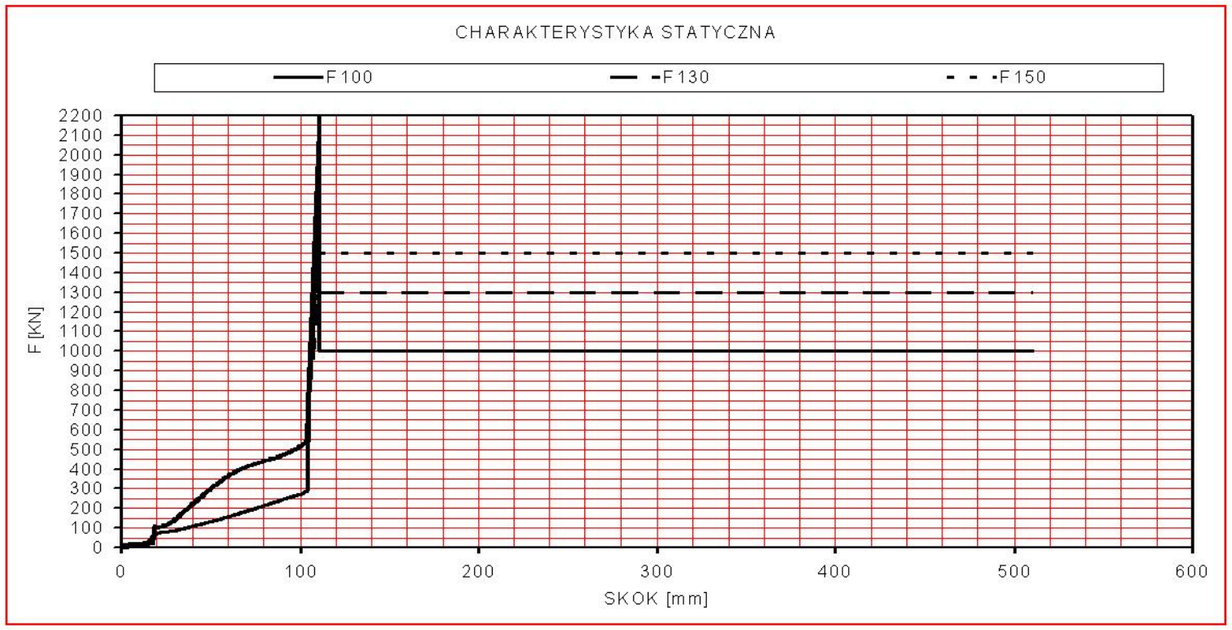

Typ	Siła wyzwalająca	Średnia siła deformacji	Energia przejęta
F 130	2000 [kN]	1300 [kN]	>520 [kJ]

ZDERZAK CRASH KX-ZKI (kat.C)

AXTONE
RAILWAY COMPONENTS

Rysunek ofertowy

Nr.:KX-ZKI 110000-1-00